Таблица применимости систем	
№ системы	Обслуживаемое помещение
П1.1	Помещение испытаний (основная)
П1.2	Помещение испытаний (резервная)
П2	Вспомогательные помещения

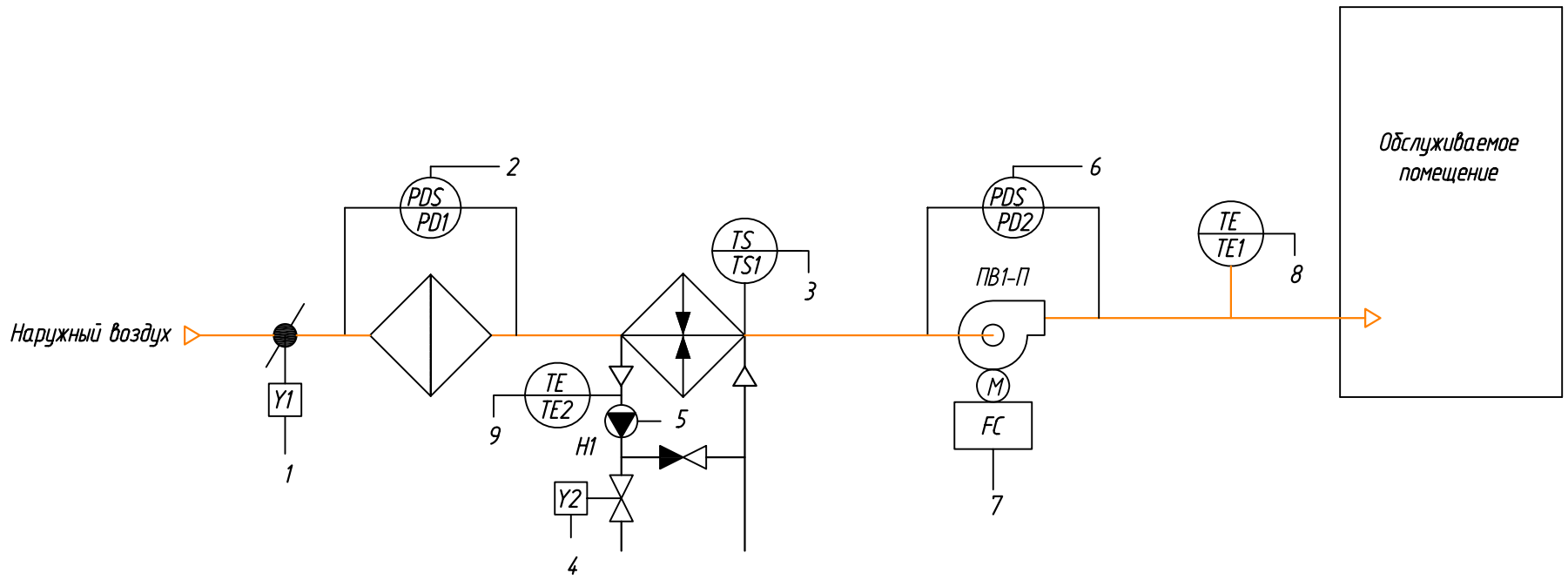

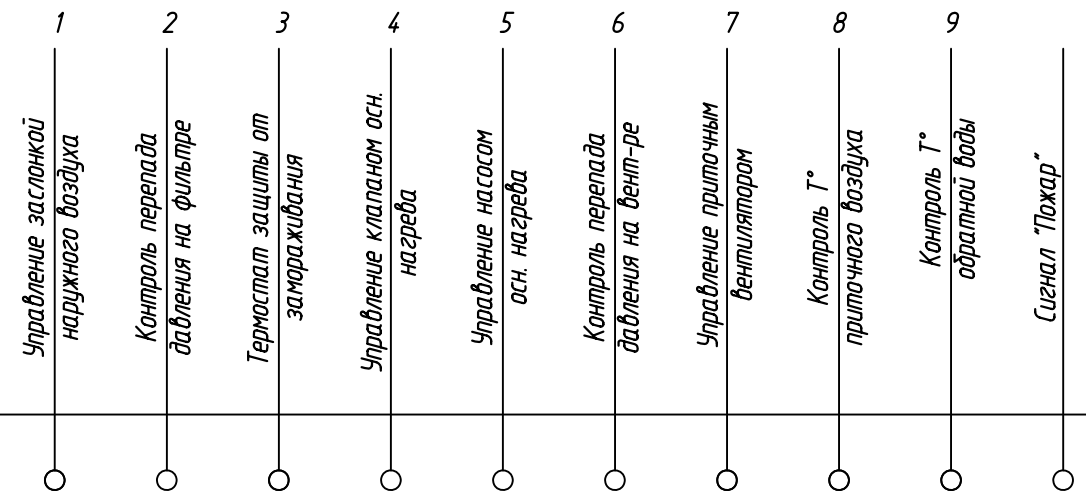

Основные функции системы автоматизации :

1. Работа системы вентиляции по заданному алгоритму после запуска управляющей программы.
2. Местное управление (опробование) механизмами и агрегатами.
3. Автоматическое регулирование температуры приточного воздуха в зимний период.
4. Защита калорифера от замораживания
5. Отключение при пожаре.
6. Шкафы управления системами П1.1 и П1.2 сблокированы между собой для автоматического включения резервной системы при неисправности основной.

Изм.	Кол.уч.	Лист	N док.	Подпись	Дата	РНФ 14-29-00172-1-АОВ			
						Здание с испытательным стендом по адресу: г.Пермь, ул. Академика Королева, 1			
						Здание с испытательным стендом	Стадия	Лист	Листов
							Р	3	
Разраб.		Заболотнов				Функциональная схема автоматизации. Приточные системы П1.1, П1.2, П2.	ИМСС УрО РАН		
Проверил		Стариков							
Н.контр.		Лядов							

Взаим.инв. № | Подпись и дата | Инв. №

Формат А3